ECO life
официальный дистрибьютор уборочного оборудования

LINDHAUS®
QUALITY CLEANING EQUIPMENT

Инструкция по эксплуатации для моделей:

LW 30pro -38pro

LW30 pro

LW38 pro

LW 30 pro (12")	**Модель**	15 12 01 ÷ 06	V.230 - 240/50
LW 38 pro (15")	**Модель**	15 15 01 ÷ 06	V.230 - 240/50

LW 30-Lavinia
LindWash 30 Class A

LW30 – Lavinia

LindWash 30 Class A

LW 30 (12")	**Модель**	15 12 01 ÷ 06	V.230 - 240/50

ECO life
официальный дистрибьютор уборочного оборудования

Оглавление:

Инструкция по технике безопасности.....3

Знакомство с машиной.....4

Инструкция по сборке.....5-6

Инструкция по эксплуатации.....7

Дополнительные насадки для влажной уборки обивки мебели и вертикальных поверхностей.....9

Регулировка щетки.....10

Техническое обслуживание.....11-13

Замена щетки.....14

Каталог запчастей и деталей.....15-17

Спецификация.....18

Электросхема.....19

Общие вопросы.....20-21

Гарантия.....22

ЗАПИШИТЕ СЕРИЙНЫЙ НОМЕР ВАШЕЙ МАШИНЫ И МОДЕЛЬ ДЛЯ ДАЛЬНЕЙШЕЙ ЭКСПЛУАТАЦИИ

Номер модели_____

Серийный номер_____

Производитель:

LINDHAUS® SRL

Via Belgio,22 - Zona Ind.
35127 PADOVA - ITALY

ПОЗДРАВЛЯЕМ! Поздравляем Вас с приобретением моющего пылесоса LW от компании Lindhaus, одного из лучших и технологически совершенных моющих двухмоторных пылесосов. Благодарим за Ваш выбор!

НЕОБХОДИМО СОБЛЮДАТЬ ТЕХНИКУ БЕЗОПАСНОСТИ, ВКЛЮЧАЯ СЛЕДУЮЩЕЕ:

Внимательно изучите эту инструкцию!

1. Используйте машину только на твердой поверхности и только для влажной уборки.
2. Не опускайте машину в жидкость.

3. Подсоединяйте машину только к источнику питания с напряжением указанным на наклейке с техническими данными.

4. Всегда отсоединяйте вилку от источника питания, когда машина не используется или Вы ее чистите и обслуживаете.

5. Не выключайте вилку из розетки вытягиванием шнура.

6. Не допускайте попадания в охлаждающие отверстия жидкостей или посторонних предметов и периодически проверяйте фильтры.

7. Это устройство не может быть использовано лицами (включая детей) с ограниченными физическими, осязательными способностями и недостатком опыта и знаний, кроме случаев, когда они получили инструкции от или находятся под присмотром человека, ответственного за их безопасность. Дети должны находиться под присмотром, чтобы не допустить их игру с устройством.

8. Держите моющие средства в недоступном для детей месте.

9. Не допускайте попадания рук, волос, ног и одежды под вращающийся элемент устройства (щетку) во время работы.

10. Не наезжайте работающим пылесосом на шнур питания, Вы можете повредить шнур и создать аварийную ситуацию.

11. Если шнур поврежден или машина начинает плохо работать, немедленно отключите машину и обратитесь к представителю производителя (в России - ООО "Эколайф" тел. +7 495 769 04 21).

12. Не собирайте машиной горящие спички, пепел, сигареты, предметы тления, а так же воспламеняющие материалы и жидкости.

13. Не используйте сильно-моющие средства для прочистки труб, путем засасывания.

14. После использования моющих средств, проветривайте помещение.

15. Не собирайте грубые, острые, длинные предметы, чтобы не повредить рабочие органы устройства.

16. Используйте машину только по назначению и как указано в инструкции.

17. Используйте и храните машину в сухом помещении при температуре +5 - +35 гр.С, не допускайте попадания прямых солнечных лучей и ультрафиолета.

ЗНАКОМСТВО С МАШИНОЙ

Ручка

Выключатель помпы подачи воды

Выключатель всасывающей турбины

Главный выключатель

Колпачок-крышка с дозатором

Защелка открытия бака

Ручка прижима щеточного узла

Индикаторы безопасности

Боковые защелки для снятия верхней крышки

Отбойные ролики

Передний защитный бампер

Собирающие резиновые вкладыши

Фланец для крепления вала щетки

Верхний держатель провода

Крепление шнура для предотвращения обрыва

Разъем для подключения гибкого шланга

Ручка для ношения машины

Нижний держатель провода

Резиновые колеса

Ножная педаль

Для педали установлены две позиции:
Первая позиция - быстрая остановка щетки
Вторая позиция - для хранения машины при простоях, щетка поднимается над поверхностью и не заминается.

Подсоедините штекер находящийся на верхней вертикальной части машины к разъему, который находится внутри ручки корпуса машины. Двухсторонние защитные крючки должны защелкнуться на разъеме.

Соедините верхнюю часть машины (ручку) с корпусом машины (нижней частью), таким образом, чтобы провода и шланги не были передавлены.

Завинтите четыре винта входящих в комплект машины. Два винта в передней части.

И два винта на задней части машины

Закройте четыре болта резиновыми заглушками, входящими в комплект поставки

Прикрепите электрошнур к верхнему крючку крепления шнура для предотвращения обрыва провода, находящемуся под верхним держателем провода.

Поле каждой работы машины, отключайте вилку из розетки и сматывайте шнур на укладывая на верхний и нижний держатели, расположенные на задней панели машины.

Каждый раз после работы выливайте грязную воду и моющий раствор из резервуаров для воды и промывайте их, как будет объяснено позднее.

Наполните бак чистой водой до указанного максимального уровня (2,6 л.)

Наполните колпачок дозатор до указанного уровня (26 мл. - 1%), для моющего средства Lindhaus. Средство необходимо выбрать под тип убираемой поверхности. Вылейте содержимое дозатора в бак с чистой водой и закройте этим колпачком отверстие бака, как крышкой.

Установите бак с водой на машину поставив его на нижнюю направляющую и прижимая его к внутренней стенке машины, пока верхняя защелка не защелкнется. Нужно проверить защелку, что она закрыта.

МОЮЩИЕ СРЕДСТВА LINDHAUS ДЛЯ ТВЕРДЫХ ПОВЕРХНОСТЕЙ (все продукты концентрированны и их следует разбавлять водой в процентном соотношении 1/100)

1. **NEUTROLUX** - подходит для мытья любых видов твердых поверхностей. Если пол полированный, то средство не сказывается на эффекте полировки. Если пол матовый, то после использования средства, он начинает немного блестеть.

2. **ACTIPLUS** - средство подходит для устранения минеральных и животных жиров и масел.

3. **TEXTILE** - подходит для мытья текстильных поверхностей, так же при использовании этого средства, пользуются выносным оборудованием с насадками.
ВНИМАНИЕ! Если у Вас нет моющих средств Lindhaus, то используйте обычную водопроводную воду, либо обратитесь за консультацией к представителю производителя в Вашей стране. (ООО "Эколайф" - Россия)

РЕГУЛИРОВКА ПРИЖИМА ЩЕТКИ

В Вашей поломоечной машине Lindhaus, установлены специальные предохранительные устройства отвечающие за безопасность и защищающие детали машины от повреждений из-за перегрузок. Электроника, включающая красный индикатор, находящийся на верхней части корпуса щетки, указывает о том, что мотор щетки находится под высокой нагрузкой из-за сильного прижима щетки к убираемой поверхности.

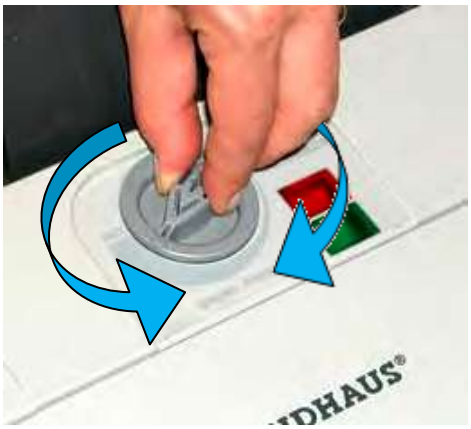

РЕГУЛИРОВКА:
Шаг 1. Включите машину и установите ручку машины в рабочее положение. Медленно поворачивайте ручку регулировки прижима щетки по часовой стрелке, пока не загорится индикатор.
Шаг 2. Медленно поворачивайте ручку регулировки прижима щетки против часовой стрелки, пока индикатор не погаснет.
Шаг 3. Включение красного и выключение красного индикатора во время работы говорит о том, что щетка отрегулирована правильно. Если красный индикатор горит постоянно, необходимо повернуть ручку как указано в Шаге 2.

После включения трех кнопок, Вы можете приступать к влажной уборке поверхности как показано на рис. 1, следуя направлению стрелок. Машиной в таком варианте работаем без остановок. Таким образом у Вас будет пол вымытым и сухим без влажных участков.
При уборке полированных, деликатных и не очень грязных поверхностей, можно сэкономить до 50% моющего раствора, включая помпу подачи воды при движении машины вперед и выключая при движении машины назад. При уборке грязных, пористых, структурированных поверхностей, мы рекомендуем оставлять помпу всегда включенной.

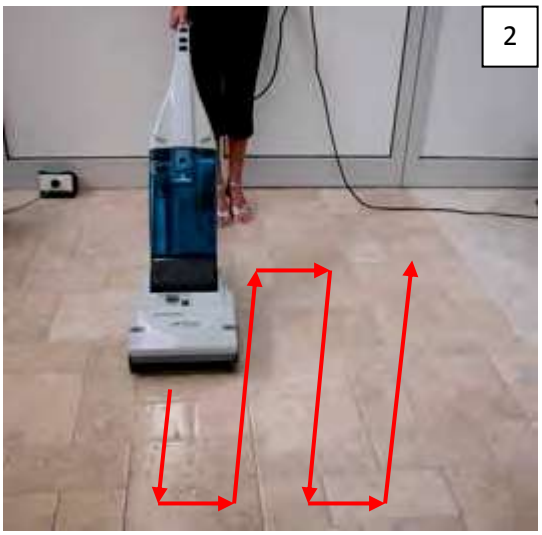

При уборке больших площадей мы рекомендуем управлять машиной как показано на рис. 2.

Когда заканчивается чистый раствор, необходимо ВЫКЛЮЧИТЬ помпу подачи воды, чтобы избежать ее перегрева.

ДОПОЛНИТЕЛЬНЫЕ НАСАДКИ ДЛЯ ВЛАЖНОЙ УБОРКИ ОБИВКИ МЕБЕЛИ И ВЕРТИКАЛЬНЫХ ПОВЕРХНОСТЕЙ **(ОПЦИОНАЛЬНО)**

Вашу машину так же можно использовать для мытья обивки мебели, ковров и ковролина, штор и жалюзей, стеклянных ветражей, стен из зеркальных поверхностей при помощи насадок (для моделей LW 30; LW 38; Lavinia как дополнительное оборудование). Поверните вверх фиксатор и с силой отсоедините штуцер с шлангом.

ДОПОЛНИТЕЛЬНЫЕ НАСАДКИ ДЛЯ ВЛАЖНОЙ УБОРКИ ОБИВКИ МЕБЕЛИ И ВЕРТИКАЛЬНЫХ ПОВЕРХНОСТЕЙ **(ОПЦИОНАЛЬНО)**

НИКОГДА НЕ ТЯНИТЕ ЗА ШЛАНГ, ЧТОБЫ ОТСОЕДИНИТЬ ШТУЦЕР!

Вставьте штуцер длинного шланга и опустите фиксатор вниз.

Включите основной выключатель, помпы подачи воды и всасывающей турбины. Теперь машина готова к влажной уборке мебели.

Если грязь плохо выводится, рекомендуем Вам добавить 1% моющего средства для тканей в резервуар с чистой водой.

После того, как Вы закончите влажную уборку, необходимо выключить основной выключатель машины, вынуть вилку из розетки и слить остатки воды из шланга, нажав красный курок под ручкой.

Поднимите фиксатор вверх и отсоедините штуцер шланга, повторив действия по сборке в обратном порядке.

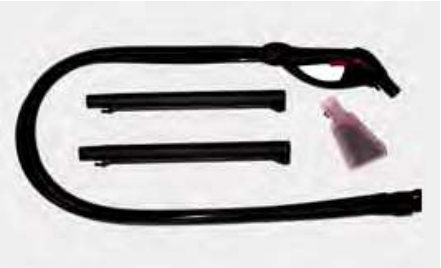

НАБОР НАСАДОК ДЛЯ ВЛАЖНОЙ УБОРКИ (опция)

Включает в себя:
- гибкий шланг с ручкой
- две удлиняющие трубки
- малая насадка с форсункой
- насадка для мытья вертикальных поверхностей (стекол) с форсункой, текстильной полоской и резиновой стяжкой.

ВНИМАНИЕ!

ВЕГДА ОТКЛЮЧАЙТЕ ЭЛЕКТРИЧЕСКИЙ ШНУР ПЕРЕД ЛЮБЫМИ РАБОТАМИ СВЯЗАННЫМИ С ПРОЦЕДУРАМИ ПО ЧИСТКЕ МАШИНЫ.

Каждый раз после работы, следует провести простые работы по уходу за машиной, чтобы увеличить срок эксплуатации пылесоса.

ПОСЛЕ РАБОТЫ ВСЕГДА ВЫЛИВАЙТЕ ВОДУ ИЗ РЕЗЕРВУАРОВ И ВЫПОЛНЯЙТЕ СЛЕДУЮЩИЕ ПРОЦЕДУРЫ:

1. МЫТЬЕ РЕЗЕРВУАРОВ

Отсоедините резервуар от машины

Из бака для грязной воды вылейте все содержимое

Откройте защелку (серого цвета) верхней части и отсоедините ее от бака

Тщательно вымойте резервуары изнутри мягкой губкой используя воду комнатной температуры
Прополощите отделения для грязной и чистой воды

2. ОЧИСТКА ФИЛЬТРА ЗАЩИТЫ ВСАСЫВАЮЩЕЙ ТУРБИНЫ

Фильтр расположен в верхней части над резервуарами для воды. Чтобы его извлечь, нужно открыть прозрачную крышку фильтра.

Промойте фильтр под проточной водой и отожмите чтобы стекла вода

Чтобы ускорить процесс просушки можно использовать сжатый сухой воздух

Не устанавливайте фильтр на место, пока он полностью не высохнет

3. ОЧИСТКА ОТДЕЛЕНИЯ ДЛЯ ФИЛЬТРА/ПОПЛАВКОВОЙ КАМЕРЫ

После извлечения фильтра необходимо промыть отделение полавковой камеры, находящееся с обратной стороны камеры хранения фильтра. После очистки установите верхнюю часть, на резервуар.

УСТАНОВКА ВЕРХНЕЙ ЧАСТИ КОРПУСА (ФИЛЬТРА) НА РЕЗЕРВУАР С ВОДОЙ Обратите внимание на правильную установку верхней части корпуса с резервуаром. Для начала совместите направляющие передней части корпусов (см. рис.), после этого прижмите верхний корпус к нижнему. Они должны совместиться полностью, превратившись в одно целое. После этого защелкните защелку сзади (серого цвета).

4. ОЧИСТКА ФИЛЬТРОВ ЗАЩИТЫ ПОМПЫ ПОДАЧИ ВОДЫ

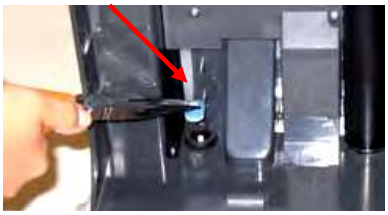

Для проверки и очистки фильтров необходимо вынуть бак из корпуса машины. Слегка сжав фильтр, извлеките его из резиновой прокладки вынув пластиковый фильтр и сняв синий поролоновый фильтр. Их необходимо промывать каждый третий раз использования машины. Если Вы не используете химию Lindhaus, то фильтры могут быстро выйти из строя. Фильтр клапана и тонкой очистки меняются согласно регламента 1-2 раза в год.

5. ОЧИСТКА РЕЗИНОВЫХ СКВИДЖЕЙ ДЛЯ СБОРА ВОДЫ

Снимите верхнюю крышку отодвинув защелки в разные стороны.

6. ЗАМЕНА РЕЗИНОВЫХ СКВИДЖЕЙ ДЛЯ СБОРА ВОДЫ

Чтобы снять сквиджи необходимо повернуть запирающие элементы (красного цвета) параллельно щетки, на каждом сквидже по две штуки. После этого протолкнуть элементы в сторону щетки. Сквиджи необходимо промывать каждый раз после работы машины. Новые сквиджи Вы всегда можете приобрести в представительстве Lindhaus.

Если в процессе работы происходит плохой сбор воды, проверьте сквиджи на предмет того, что они стерлись.

При промывке сквиджей следите за тем, чтобы все края и всасывающие отверстия были освобождены от грязных отложений и предметов.

Сквиджи бывают резиновые и пластиковые для различных видов работ и для разных поверхностей.

7. ОЧИСТКА КОПУСА ЩЕТКИ

Всегда при действиях связанных с изменением положения машины в горизонтальное, необходимо снимать бак с водой.

Снимите бак, положите машину на бок, снимите щетку, желательно снять сквиджи для сбора воды, затем мягкими материалами, губкой или тряпкой, промойте внутреннюю часть корпуса щетки.

8. ПОМПА ПОДАЧИ ВОДЫ

В вашей машине установлена помпа подачи моющего раствора. Для нормальной работы помпы необходимо после окончания работ, промыть баки, залить в бак 1/4 чистой воды и помыть поверхность, тем самым промыть помпу от химии, которая проходила через нее. Это действие увеличит срок работы помпы.

9. ЗАМЕНА ВАЛА ЩЕТКИ

Снимите бак с водой!

Положите машину на левый бок. Нажав на красный фиксатор, поверните опору щетки против часовой стрелки.
Вытолкните щетку в сторону крепления опоры и выньте опору из щетки.
Установите щетку на ее прежнее место и достаньте ее с нижней стороны корпуса крепления опоры.

Чтобы установить щетку на место, необходимо стороной с пазами (сторона с белым пластиком) установить в фиксированную часть опоры (белого цвета) и поворачивая ее совместить пазы и установить щетку в правильное положение. Установите в щетку фиксатор и поверните в креплении по часовой стрелке до щелчка.

10. ЗАСОРЕНИЕ

Если машина очень плохо собирает грязную воду, то скорее всего засорился всасывающий узел, для его очистки необходимо:
а. Снимите бак с водой! Проверьте фильтр защиты турбины (из пористого материала голубого цвета) на его засорение, если он грязный, промойте его и просушите перед установкой на место.

б. Поверните красный зажим и снимите прозрачную крышку всасывающего узла. Проверьте узел на наличие грязи и посторонних предметов, удалив при наличии. Установите крышку на место, поверните зажим.

в. Поверните фиксатор штуцера шланга вверх и отсоедините шланг от машины.

г. Отсоединив шланг убедитесь в том, что в шланге нет посторонних предметов и он не засорен. Если он засорился, то необходимо устранить засор любым неострым предметом, чтобы не повредить шланг изнутри.

ECO life
официальный дистрибьютор уборочного оборудования

Схематичное изображение запчастей и основных узлов машины (используется для заказа запчастей)

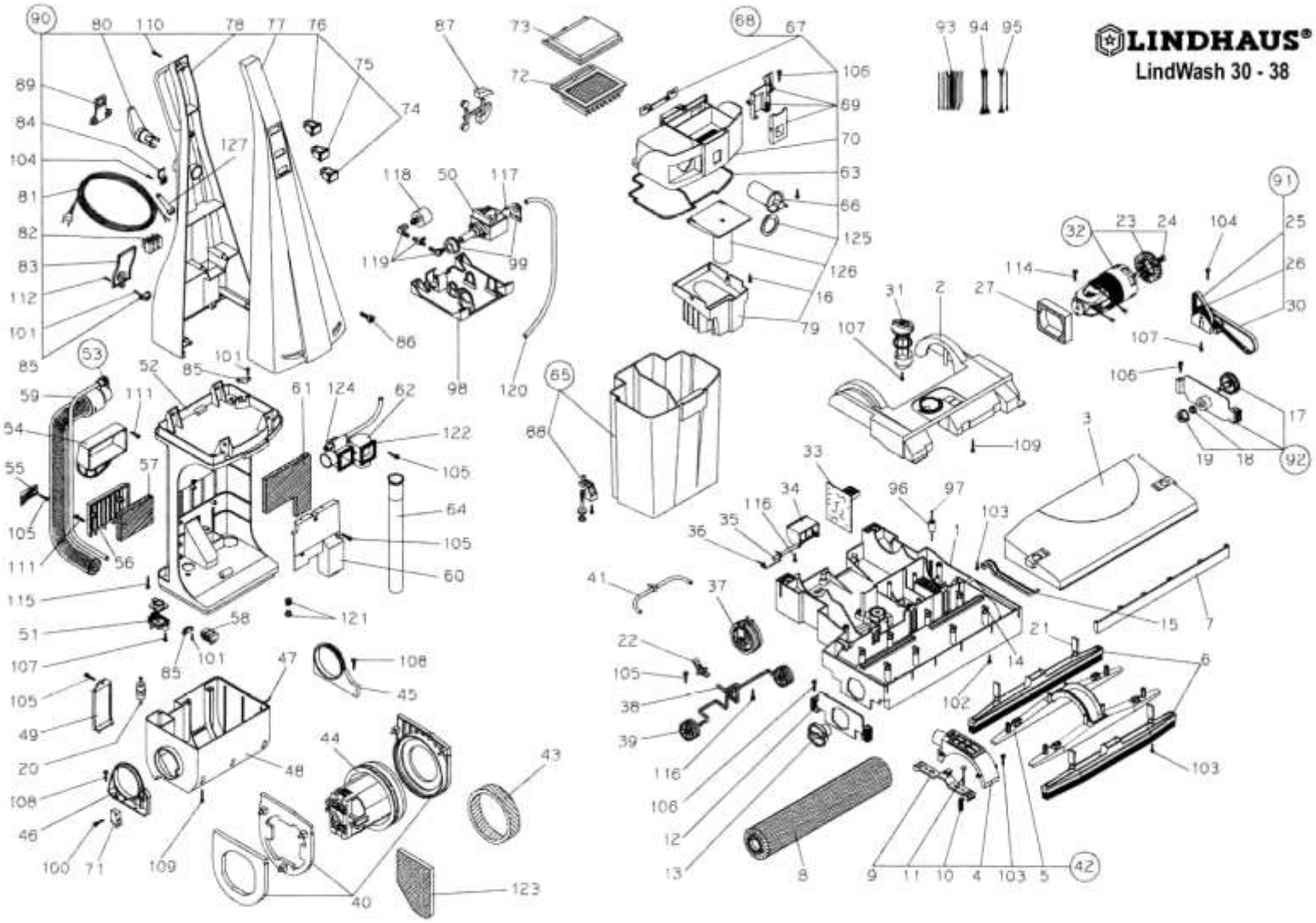

Разновидность щеток и падов.

Белая щетка - мягкая, для чистки текстильных и деликатных поверхностей.

Черная - средней жесткости, для ежедневной чистки твердых поверхностей средней степени загрязнения.

Красная - жесткая, для чистки твердых поверхностей сильной степени загрязнения.

Белый пад - для полировки пола (плитка, гранит, мрамор и др.).
Красный пад - для чистки очень грязных поверхностей.

Part.	DESCRIPTION	Part.	DESCRIPTION	Part.	DESCRIPTION
LW 1	Base housing 30 - 38	LW 46	Right mot. hous. support	LW 88	Valve kit water tank
LW 2	Brush motor cover	LW 47	Gasket motor housing	LW 89	Anti tearing cord safety guard
LW 3	Front base cover 30 - 38	LW 48	Motor housing	LW 90	Electric panel complete
LW 4	Conveyor cover	LW 49	Cover motor housing	LW 91	Central transmission cpl.
LW 5	Conveyor 30 – 38	LW 50	Pump V. 240/50 – 120/60 – 100/55	LW 92	Transmission support cpl.
LW 6	Kit squeegee 30 – 38	LW 51	Valve kit	LW 93	Wires kit electric panel
LW 7	Front bumper 30 – 38	LW 52	Upper housing	LW 94	Wires kit upper housing
LW 8	Brush roller 30 – 38	LW 53	Suction hose assy.	LW 95	Wires kit base housing
LW 9	Conveyor support	LW 54	Transport handle	LW 96	Side wheel
LW 10	Spring nozzle (20 pcs.)	LW 55	Hose hook	LW 97	Shaft side wheel
LW 11	Screw nozzle M4x40 (20 pcs.)	LW 56	Filter cover	LW 98	Pump holder
LW 12	Side wheels support	LW 57	Exhaust filter	LW 99	Pump rubber support
LW 13	Brush support with bearing	LW 58	Terminal block 2 – 3 poles	LW 100	Screw 2,9x16 (20pcs.)
LW 14	Red clip base	LW 59	Tube D. 4, L.730	LW 101	Screw 2,9x19 (20pcs.)
LW 15	Belt cover	LW 60	Air conveyor	LW 102	Screw 3,5x9,5 TG (20pcs.)
LW 16	Screws 3,5x25 IX (20pcs.)	LW 61	Filter air conveyor	LW 103	Screw 3,5x13 IX (20pcs.)
LW 17	Double geared Pulley w. bear.	LW 62	Conveyor water/air	LW 104	Screw 3,9 x16 (20pcs.)
LW 18	V ring	LW 63	Gasket filter housing	LW 105	Screw 3,5x13 (20pcs.)
LW 19	Drive joint	LW 64	Internal tube with gasket	LW 106	Screw 3,5x16 IX (20pcs.)
LW 20	Filter prot. Pump (10pcs.)	LW 65	Water tank	LW 107	Screw 3,9 x13 TG (20pcs.)
LW 21	Red clip squeegee	LW 66	Dosing cup	LW 108	Screw 3,5x22 (20pcs.)
LW 22	Base lift lever	LW 67	Latch tank	LW 109	Screw 3,5x25 (20pcs.)
LW 23	Fan / pulley	LW 68	Filter housing complete	LW 110	Screw 3,5x32 (20pcs.)
LW 24	Nut M5 (20 pcs.)	LW 69	Latch kit filter hous.	LW 111	Screw 3,9x22 (20pcs.)
LW 25	Timing belt 174	LW 70	Filter housing	LW 112	Screw 3,9x13 (20pcs.)
LW 26	Double pulley with bearings	LW 71	Microswitch	LW 113	Screw 3,9x16 IX (20pcs.)
LW 27	Motor filter	LW 72	Water filter	LW 114	Screw 3,9x19 (20pcs.)
LW 28	Pulley shaft	LW 73	Filter cover	LW 115	Screw 3,9x45 (20pcs.)
LW 30	Timing belt 327	LW 74	Main switch	LW 116	Screw 4,8x13 TG (20pcs.)
LW 31	Adjusting knob	LW 75	Vacuum switch	LW 117	Thermal prot. pump
LW 32	Brush motor V. 240-120-100	LW 76	Pump switch	LW 118	Pressostat pump
LW 33	Circuit board V. 240-120-100	LW 77	Front handle	LW 119	Kit connection tube
LW 34	Foot pedal	LW 78	Rear handle	LW 120	Tube D. 5, L.760
LW 35	Shaft foot pedal	LW 79	Antisplash float converter	LW 121	Kit water filters (20pcs)
LW 36	Spring foot pedal	LW 80	Rotating cord hook	LW 122	Gasket converyor (20pcs.)
LW 37	Rear wheel kit rubber	LW 81	Cord 2x1Schuko - Swiss plug	LW 123	Motor filter
LW 38	Front wheel shaft	LW 81	Cord 2x1UK - Australian plug	LW 124	OR conveyor (20pcs.)
LW 39	Front wheel rubber	LW 81	Cord 3x17 AWG USA plug	LW 125	Dosing cup gasket (20pcs.)
LW 40	Gasket kit Vac. motor	LW 81	Cord 2x1,25 Japan	LW 126	Float
LW 41	Base tube kit	LW 82	Terminal block 2- 3 poles	LW 127	Strain relief
LW 42	Nozzle conv. kit	LW 83	Cover term. block	LW 128	Electrovalve
LW 43	Filter Vac. motor	LW 84	Cord hook	LW 129	Wires kit upper housing AWI
LW 44	Vacuum motor with gaskets	LW 85	Cable clamp	LW 130	Base tube kit AWI version
	V. 240/50 - 120/60 – 100/55	LW 86	El. panel screws M6 x 20(20pcs.)		Electronic power control
LW 45	Left mot. hous. support	LW 87	Rubber cup kit		Lindwash 30 cl.A (only)

Для заказа запчасти необходимо найти ее на схеме. Номер обозначения на схеме соответствует номеру в таблице, только с добавлением аббревиатуры "LW".

Например: Фильтр защиты турбины на схеме обозначен под номером 72, в таблице будет соответствовать номеру LW72. Для заказа этой детали необходимо прислать запрос на адрес: *info@lindhausdom.ru* с пометкой: Нужен фильтр LW72 в количестве - .....шт.

Моюще - всасывающее устройство

Напряжение - данные указаны на наклейке с тыльной стороны машины
Всасывающая турбина - мощность 800 Вт.
Запорный клапан давления
Вращающийся вал на двух подшипниках
Двойная изоляция, класс защиты IPX 4
Помпа подачи воды - 27 Вт

Щеточный узел

Мощность 250 Вт.
Зубчатый ремень
Электронное устройство безопасности при перегрузках щетки
Регулирование по высоте
Ширина: 12” (300 мм.) или 15” (380 мм.)

Соответствие

Соответствует следующим нормам:
EN, 60335-1:2002 + A11:2004 + A1:2004 + A12:2006; EN 60335-2-2/2003 + A1:2004 + A2:2006; EN 50366:2003 + A1:2006;
EN 61000-4-2:1995 + A1:1998 + A2:2001; EN 61000-4-3:1996 + A1:1998 + A2:2001
EN 61000-4-4:1995 + A1:2001 + A2:2001; EN 61000-4-5:1995 + A1 2001
EN 61000-4-11:1994 + A1:2001; EN 61000-3-2:2000 + A2:2005
EN 61000-3-3:1995 + A1:2001 + A2:2005; EN 55014-1/2000 + A1:2001 + A2:2002
EN 50366:2003 + A1:2006; EN 503661995/519/EC:1999
Указанные ссылки: 2006/95/CE, CEE 89/336; 2002/95 CE (ROHS)
Одобрено:

Europe: IMQ
U.S.A. and Canada:

C US

CONFORMS TO
ANSI/UL 1017-2002
CERTIFIED TO
CSA C22.2 243-01

Принципиальная электрическая схема

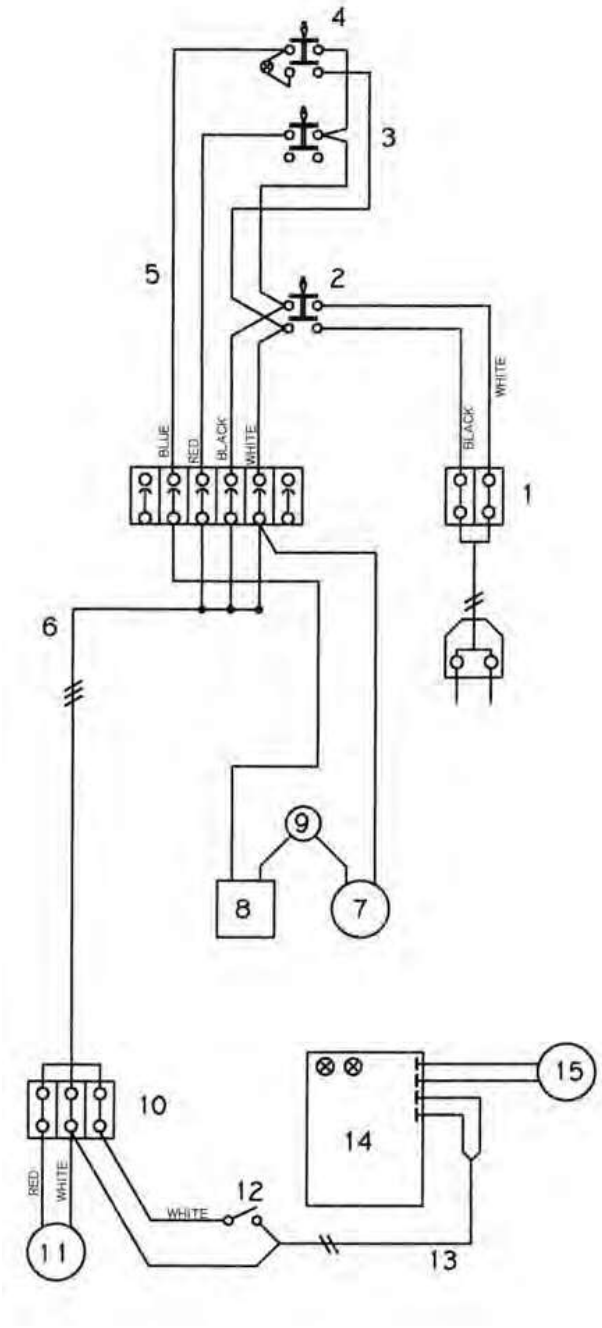

LINDHAUS®

LindWash 30 - 38

WIRING DIAGRAM
V.230 - 240/50
V.100/55
Class II

1. Клеммная колодка
2. Главный выключатель
3. Выключатель турбины
4. Выключатель помпы
5. Проводка в ручке машины
6. Проводка в корпусе машины
7. Клапан давления
8. Помпа подачи воды
9. Тепловое реле помпы
10. Клеммная колодка
11. Бай пасс клапан турбины
12. Микровыключатель
13. Проводка в щеточном узле
14. Плата управления
15. Мотор щетки